**SPOTS ENCASTRÉS EN SAILLIE - SDOWN**

**Code article 86.OC02.2323.03**



## SDOWN

| | |
|---|---|
| **Code article** | **86.OC02.2323.03** |
| **Type de produit** | **Outdoor** |
| **Catégorie** | **Spots encastrés en saillie** |
| **Famille** | **SDOWN** |
| **Pictograms** | 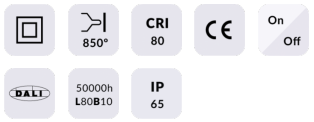 |



| **Dimensions** | |
|---|---|
| **Product dimensions (mm)** | **Ø95X152 mm** |

**Dessin techniqe**

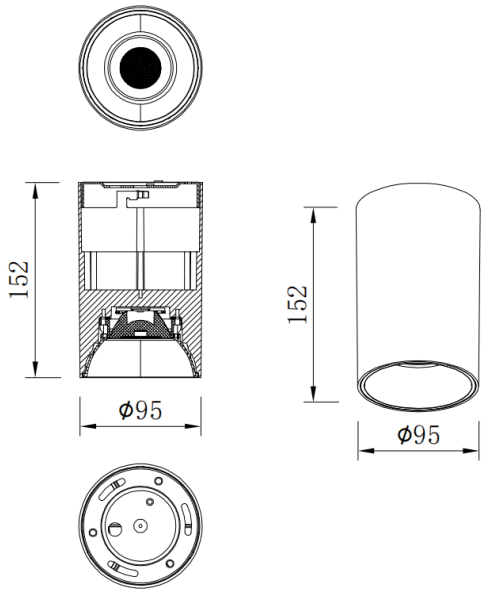



| **Produit** | |
|---|---|
| **Puissance système (W)** | **20** |
| **Flux lumineux utile (lm)** | **1600** |
| **Efficacité lumineuse (lm/W)** | **80** |
| **Angle de faisceau** | **40** |
| **Durée de vie** | **50000h L80B10** |
| **IP** | **IP65** |
| **Équipement** | **DALI** |
| **Température de couleur (K)** | **3000** |
| **Uniformité chromatique (SDCM)** | **SDCM3** |
| **CRI** | **80** |

## Distribution photométrique

